Circuit diagram

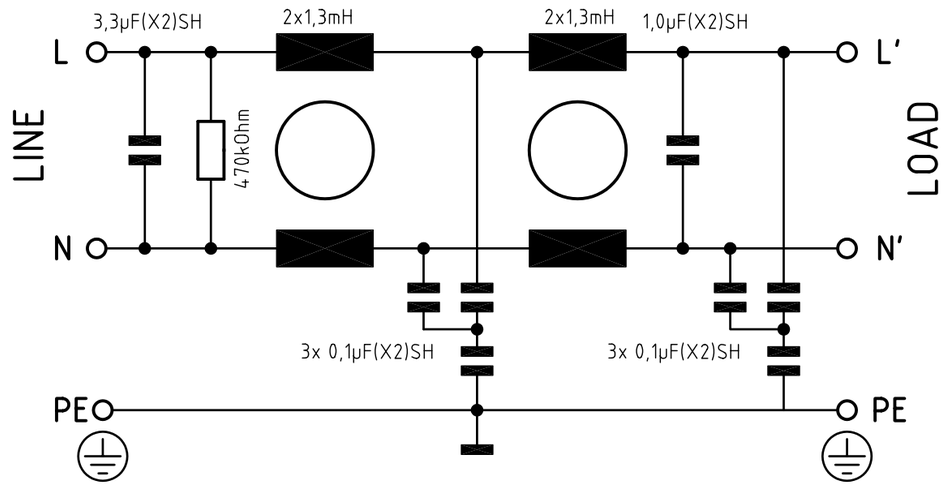

Allgemeine Toleranzen	General tolerances	Tolérances en général	L + 50% - 30%	C ± 20%	R ± 10%

Daten (single phase)	data	charactéristiques		
Nennstrom bei Umgebungstemp.	rated current at an ambient temp.	courant nominal à une température ambiante		40 A 50 °C
Nennspannung	rated voltage	tension nominal		max. 250 V, 50/60Hz
Betriebsfrequenz	operating frequency	fréquence de service		max. 60 Hz
Ableitstrom nominal Berechnung mit C-Tol.	Nominal operational leakage Calculation with C-tol.	courant nominal Calculation avec C-tol.	Tol. (%) +20	Spannung P-E / Frequenz 250 VAC 50 Hz Inom. 4,9 mA
Maximaler Ableitstrom Unterbruch des Nullleiters Berechnung mit C-Tol.	Max leakage current with interruption of the neutral conductor Calculation with C-tol.	courant maximale de fuite avec l'interruption du conducteur neutre Calculation avec C-tol.	Tol. (%) +20	Spannung P-E / Frequenz 250 VAC 50 Hz Imax. 10 mA
DC-Widerstand	DC-resistance	DC-résistance	Tol. (%) +15	@ 25 °C max. 2 x 6,9 mOhm
Pruefspannung 100% Schlusskontr. Wiederholung mit 80% der angegebenen Werte	test voltage 100% final test repetition with max. 80% of the specified values	tension d'essais contrôle final 100% répétition avec max. 80% des valeurs spécifiques		P/N->E 2,25 kV/ DC ≥ 2s P->N 1,1 kV/ DC ≥ 2s
Zulaessige Betriebstemp.	temperature range	gamme de température		- 25 °C bis/to/à + 100 °C
Klimatische Pruefklasse	climatic test class	classe d'essais climatique		25/100/21 (IEC/CEI 60068-1)

SCHAFFNER Type FS23638-40-07 REV. 0 | 496-815 A

provisional

Dimensions (mm)

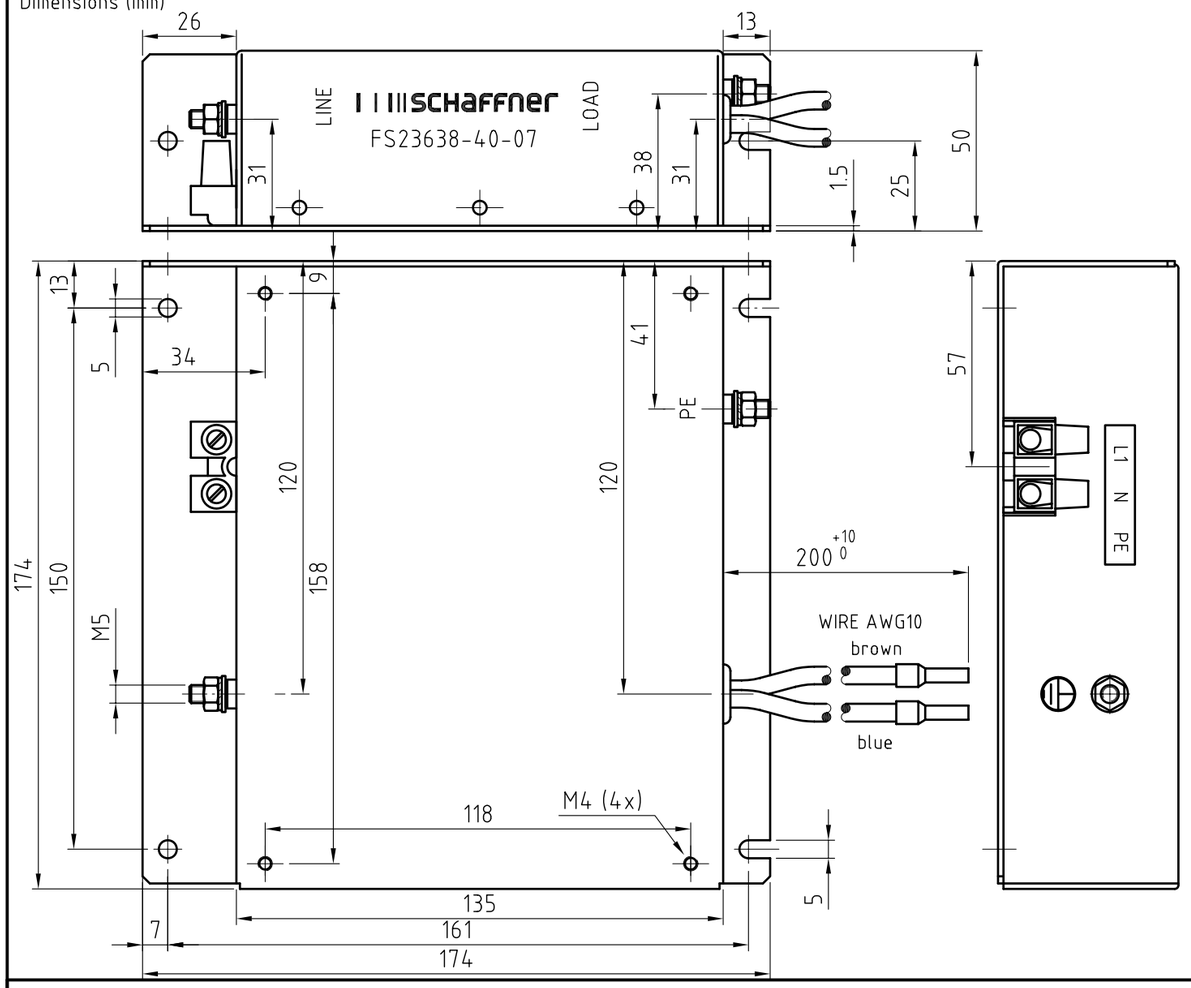

Zusatzangaben	additional information	informations supplementaires	
Vergussmasse	potting compound	matière de moulage	Polyurethane
Gewicht	weight	poids	1,3 kg
Pruefzeichen	approvals	homologations	

☐ CSA / C-US UL 1283 C 22.2 No.8 ☐ CSA C 22.2 No.8 ☐ UL UL 1283 ☐ SEMKO ☐ EN 133200 ☐ IEC 60939 ☐ VDE ☐

Zusätzliche Angaben:
Additional remarks:
Remarques additionals:

RoHS 2002/95/EC

Fuer Masse ohne Toleranz	for dimensions without tolerance	pour mesure sans tolérance	ISO2768-m/EN22768-m

Datenblatt (single phase) data sheet fiche technique

Copyright by © SCHAFFNER EMV AG
www.schaffner.com

ind	revision	date	name
A		13.07.2007	Zu

projection		scale 1:1.7
	date	name
drawn	12.07.2007	Zu
ds proved	13.07.2007	bSt
doc. proved		

Type FS23638-40-07 REV. 0

Part.-No. 802-627

SCHAFFNER EMV AG
CH-4542 LUTERBACH

SCHAFFNER

DB3 496-815 A

plot date _ | page 1 von 1