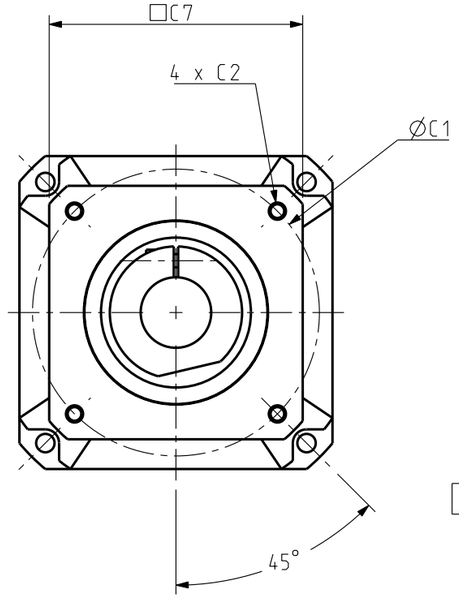

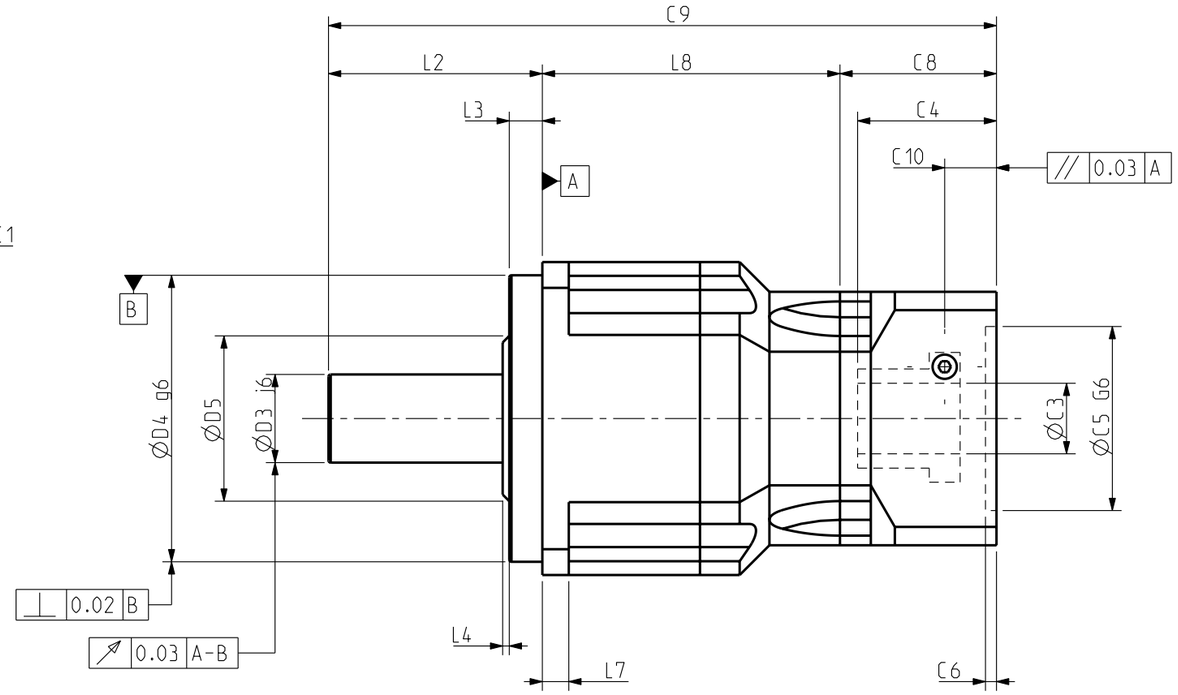

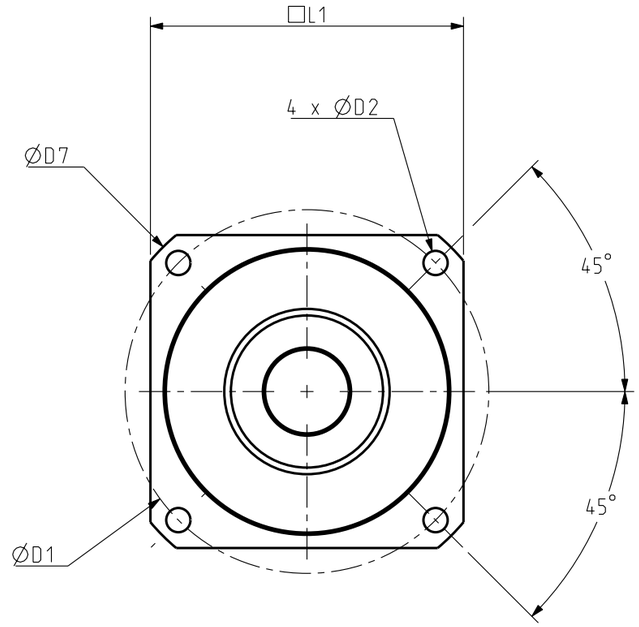

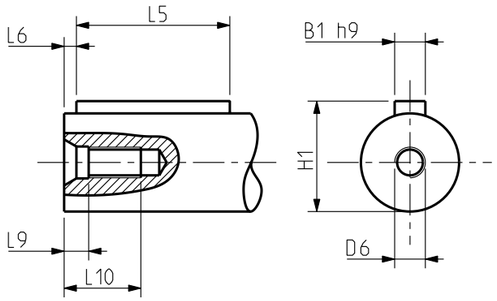

Dimensions	GX1....R01..*	GX1....R02..*	GX2....R01..*	GX2....R02..*	GX2....R04..*	GX3....R02..*	GX3....R04..*	GX4....R06..*	GX4....R07..*	GX6....R06..*	GX6....R07..*	GX8....R06..*	GX8....R07..*	GX8....R09..*	GX8....R10..*
D1	50	70	50	70	100	70	100	130	165	130	165	130	165	215	250
D2	3.4	5.5	3.4	5.5	6.6	5.5	6.6	9	11	9	11	9	11	13	17
D3 j6	13	16	13	16	22	16	22	32	40	32	40	32	40	55	75
D4 g6	35	50	35	50	80	50	80	110	130	110	130	110	130	160	180
D5	22	30	22	30	45	30	45	60	75	60	75	60	75	95	115
D6	M4	M5	M4	M5	M8	M5	M8	M12	M16	M12	M16	M12	M16	M20	M20
D7	56	80	56	80	116	80	116	152	185	152	185	152	185	240	292
L1	42	60	42	60	90	60	90	115	142	115	142	115	142	180	220
L2	26	37	26	37	48	37	48	65	97	65	97	65	97	105	138
L3	5.5	7	5.5	7	10	7	10	12	15	12	15	12	15	20	30
L4	1	1.5	1	1.5	1.5	1.5	1.5	2	3	2	3	2	3	3	3
L5	16	25	16	25	32	25	32	40	63	40	63	40	63	70	90
L6	2	2	2	2	3	2	3	5	5	5	5	5	5	6	7
L7	4	6	4	6	8	6	8	10	12	10	12	10	12	15	20
L8	58.5	72	58.5	72	85.5	72	85.5	113	135	113	135	113	135	161.5	178.5
L9	3.2	4	3.2	4	6	4	6	9.5	12	9.5	12	9.5	12	15	15
L10	10	12.5	10	12.5	19	12.5	19	28	36	28	36	28	36	42	42
C1	50	50	63	63	63	75	75	100	100	130	130	165	165	165	165
C2	M3	M3	M5	M5	M5	M5	M5	M6	M6	M8	M8	M10	M10	M10	M10
C3	9	9	11	11	11	11	11	19	19	24	24	32	32	32	32
C4	25	25	25	25	25	25	25	40	40	53	53	60	60	60	60
C5 G6	30	30	40	40	40	60	60	80	80	110	110	130	130	130	130
C6	3.5	3.5	3.5	3.5	3.5	3.5	3.5	4	4	5	5	5	5	5	5
C7	42	42	55	55	55	70	70	90	90	120	120	160	160	160	160
C8	29.5	29.5	29.5	29.5	29.5	29.5	41.5	48	61	48	61	48	61	71	96
C9	114	138.5	114	138.5	175	138.5	175	226	293	226	293	226	293	337.5	412.5
C10	8.75	8.75	8.75	8.75	8.75	8.75	10	11.25	13.5	11.25	13.5	11.25	13.5	13.5	18.25
B1 h9	5	5	5	5	6	5	6	10	12	10	12	10	12	16	20
H1	15	18	15	18	24.5	18	24.5	35	43	35	43	35	43	59	79.5

S1 : arbre lisse
S2 : arbre clavete (clavette standard DIN6885)
P1 : jeu reduit (6')
P2 : jeu standard (8')
Rapport de reduction : 15 a 100
Temperature de service : -10°C a 90°C
Lubrification : graisse
Degre de protection : IP65

* Codification suivant fiche d'instruction IX001

Masse :

Ce dessin, propriete exclusive de notre societe est strictement confidentiel.
Il ne peut etre communique, copie ou reproduit sans son autorisation ecrite.

Dessine	28/02/03	NV	Vise	
Modifications b	AM 22276 21/03/06 YG			
Modifications a	AM 21958 25/04/05 OD			

Echelle /

SSD DRIVES
PARVEX
8 Avenue du lac. BP249
21007 DIJON CEDEX

REDUCTEUR GX 2 ETAGES

ENCOMBREMENT

Format A3

200136 b