GP5N025R1201 (montage avec moteur ACM taille 2 95/115/19/40 – Jeu Normal - Rapport 1/25 – Taille 120 – Arbre claveté)

(to be fitted with ACM Size2 motor – Normal backlash – ratio 25 :1 – Size 120 – Shaft with key way)

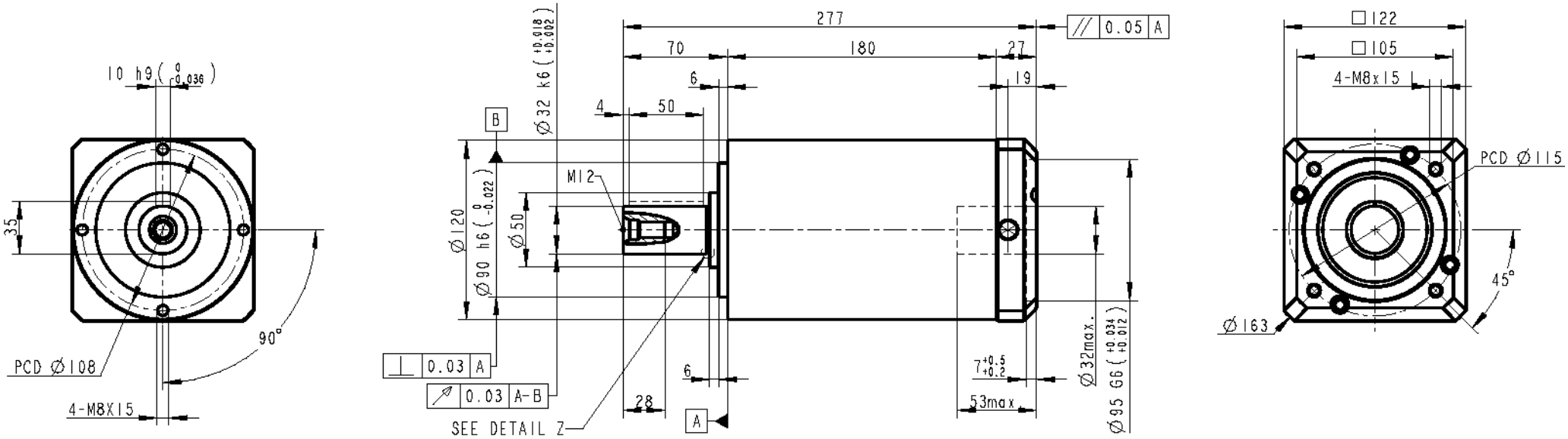

Rapport réduction : 25
Couple sortie nominal : 215 Nm
Vitesse entrée nominale : 3000 tr/mn
Jeu : 8 minutes
Charge radiale (milieu arbre) : 4160N
Rendement : 94%
Inertie : 99.6 E-5 kgm²
Lubrification : Graisse Castrol LMX
Position montage : Toutes

Masse : 12.2 kg
Couple sortie maxi : 387 Nm
Vitesse entrée maximale : 4800 tr/mn
Rigidité : 35.6 Nm/min
Charge axiale : 2080 N
Durée de vie : 20000 h
Température service : 0 à +90℃
Protection : IP64
Niveau sonore : < 74dB (3000tr/mn)

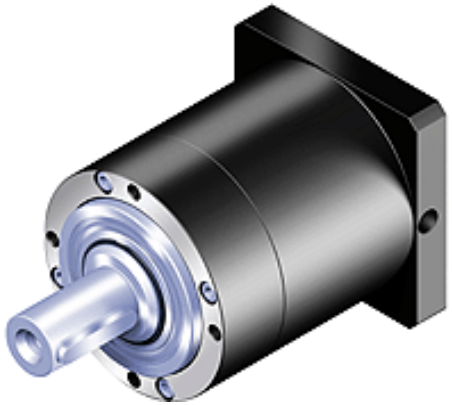

SSD

PARVEX