Plan valable pour : R35_R75_

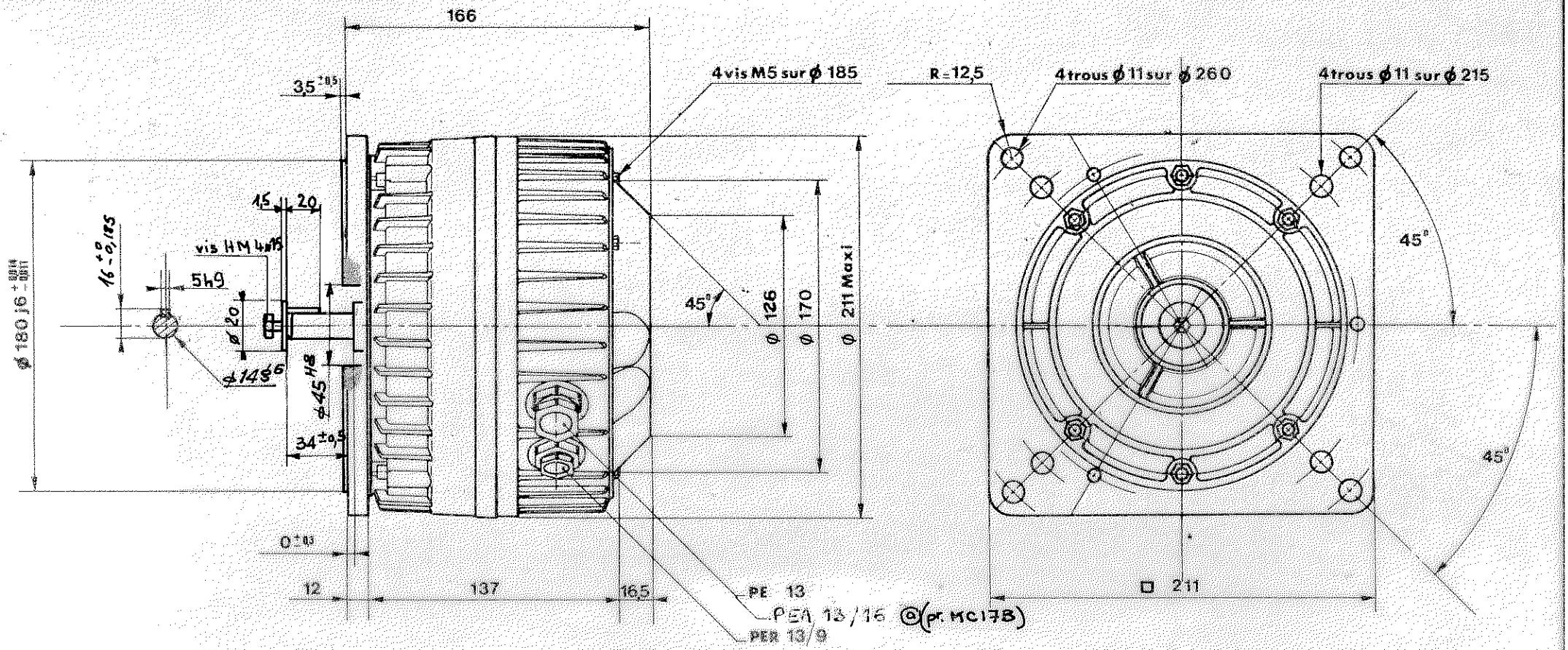

MC17H, N et B : R0035 - R0075 - R0037 - R0077

MOTEUR AXEM

Type : MC17 HNB

0,5 KW **Tachymètre**

Bride : ■

ALSTHOM — ETABLISSEMENT PARVEX

FDE4 302007 a

STRICTEMENT CONFIDENTIEL
Propriété CEM-PARVEX - Ne pas communiquer à des tiers sans autorisation spéciale.

Pour cotes et détails manquants voir Fiche Produit

MODIFICATIONS

a) Art 12217 du 9.7.79 PF · JP

	Dessiné	Vérifié
Dates	15.12.77	
Visas		