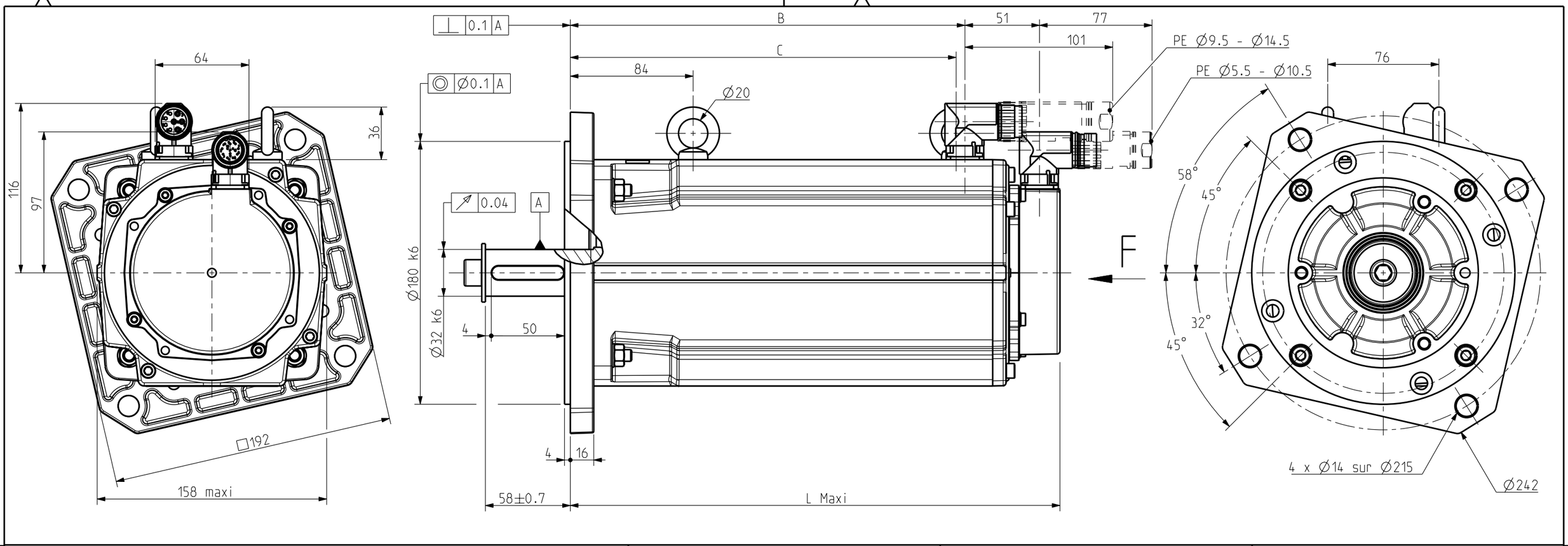

CONNECTEUR PUISSANCE

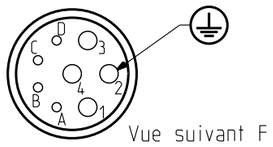

1 : Phase U
2 : Masse
3 : Phase W
4 : Phase V
A : Non raccorde
B : Non raccorde
C, D : Non raccorde

CONNECTEUR COMMANDE

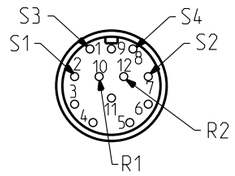

ORIENTATION CONNECTEURS

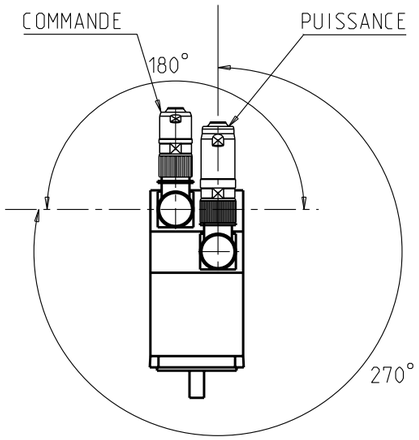

ARBRE COTE COMMANDE

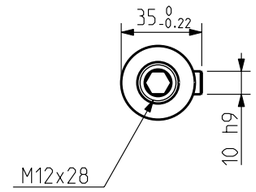

TABLEAU DE COTES

	NX820	NX840	NX860
L maxi	216	276	336
B	150	210	270
C	144	204	264

Masse :

Ce document, propriete exclusive de PARVEX, ne peut etre communique, copie ou reproduit totalement ou partiellement sans son autorisation ecrite.

General tolerances
DIN ISO 2768 mK

Dessine	26/08/10	AH	Vise
Modifications			

Echelle 3/8

Parker
SSD Parvex
8 Avenue du lac. BP249
21007-DIJON cedex-FRANCE
www.parvex.com

NX860

ENCOMBREMENT

Format A3

F	E	S	G	I
x				

344469AE7022