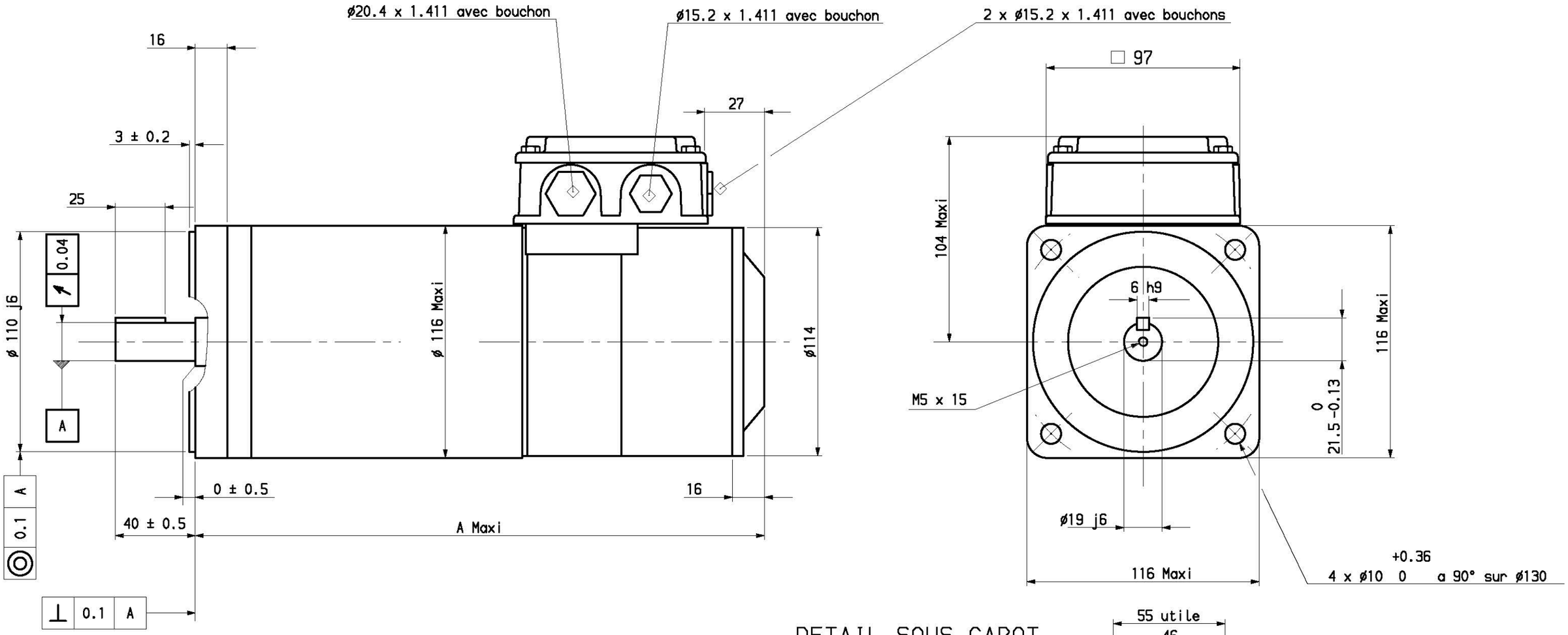

DETAIL SOUS CAPOT
(Sans echelle)

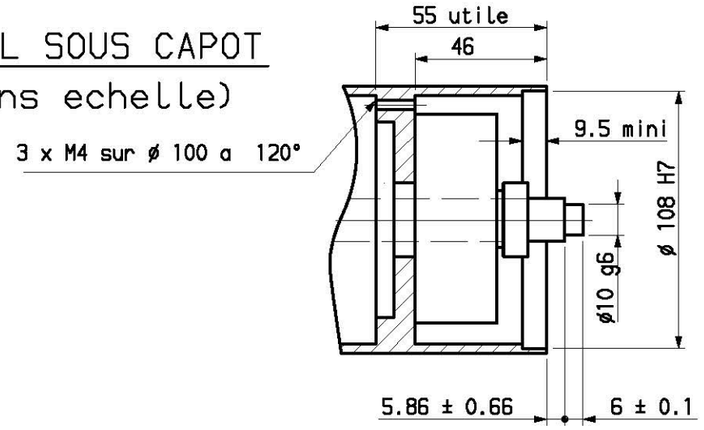

TYPE	A Maxi	
	sans frein	avec frein
T4F1-T4C1	265	317
T4F2-T4C2	300	352
T4F3-T4C3	335	387
T4F4-T4C4	370	422

Plan valable pour :

Masse : * kg	Jeu axial arbre : * sous * N	Dessine	05 APR 1989	LC	Vise		Service	FEDX	Echelle 0.5	PARVEX 8 Avenue du Lac. BP249 21007 DIJON CEDEX	MOTEUR T4 BRIDE F130 TL	Format A3	Famille : ENCT Folio 1
		Modifications									ENCOMBREMENT	340674E0001 *

Ce dessin,propriete exclusive de notre Societe,est strictement confidentiel. Il ne peut etre communique,copie ou reproduit sans son autorisation ecrite