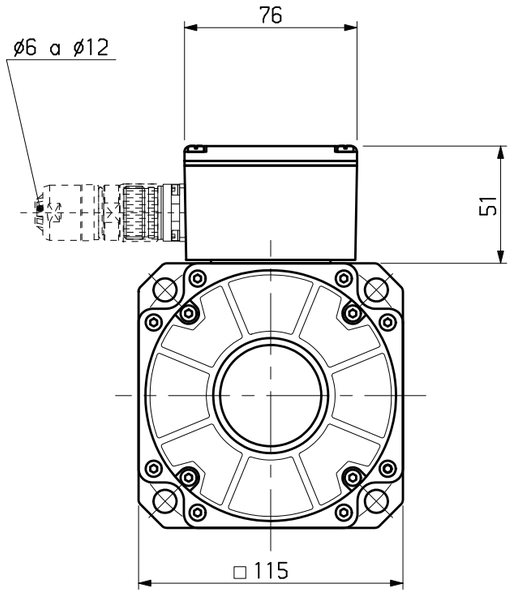

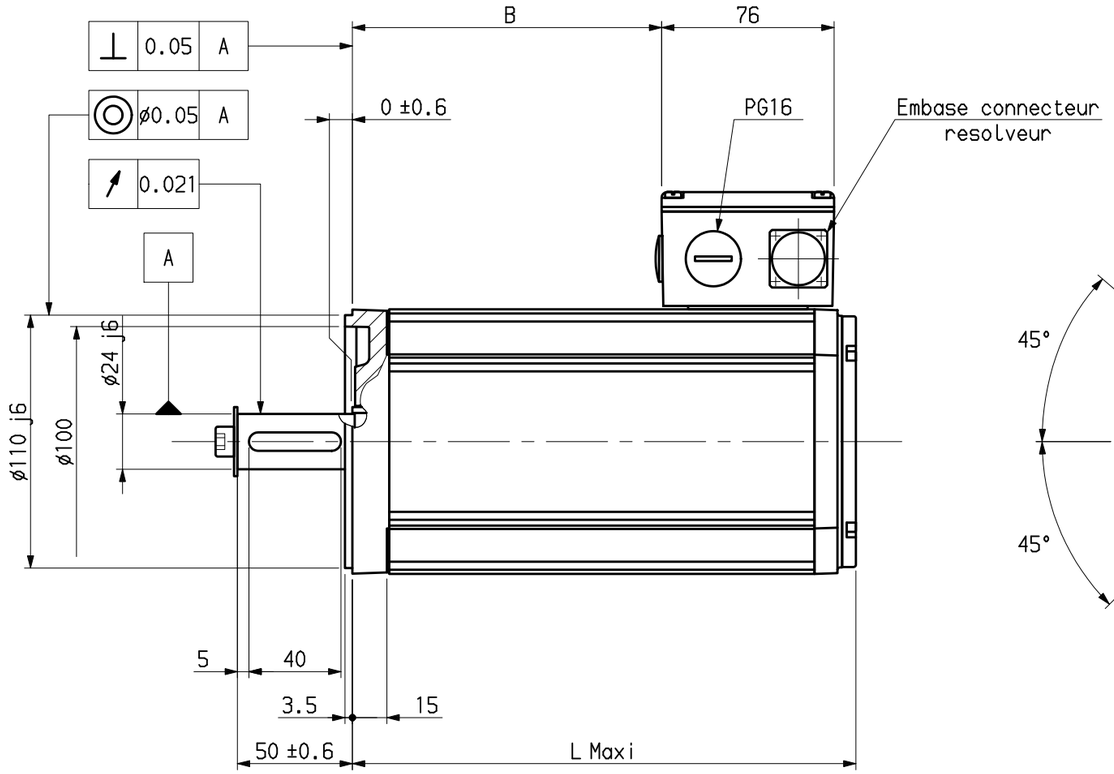

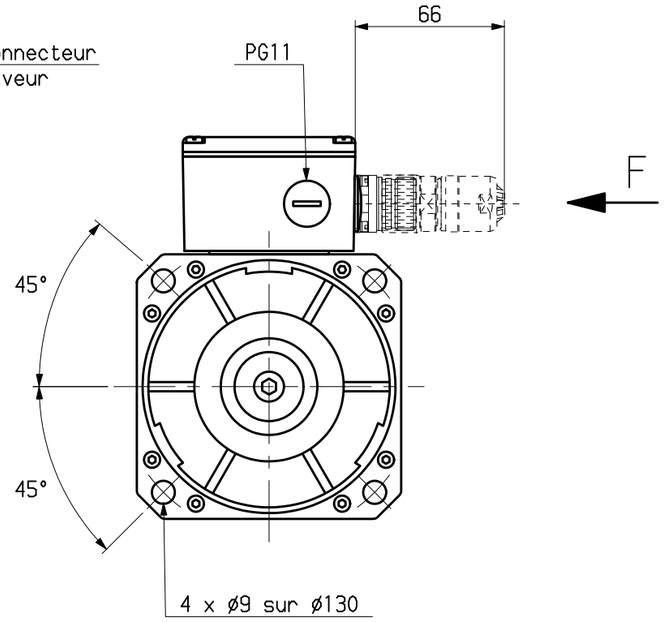

BORNIER PUISSANCE

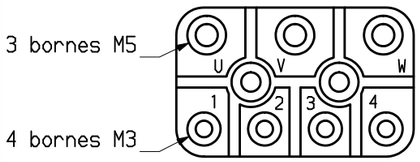

U : Phase U
V : Phase V
W : Phase W
1 : Non raccorde
2 : Non raccorde
3 : Protecteur thermique
4 : Protecteur thermique

Masse dans boite a bornes (M5)

CONNECTEUR COMMANDE

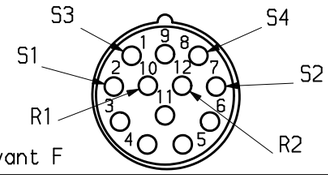

Vue suivant F

RESOLVEUR

CARACTERISTIQUES a 5 KHz
Tension d'entree.....:7 Veff
Courant d'entree.....:70 mA Maxi
Precision.....:±10' Maxi
Rapport de transf-.....:0.5
Dephasage.....:20° Maxi

ORIENTATIONS BOITE A BORNES

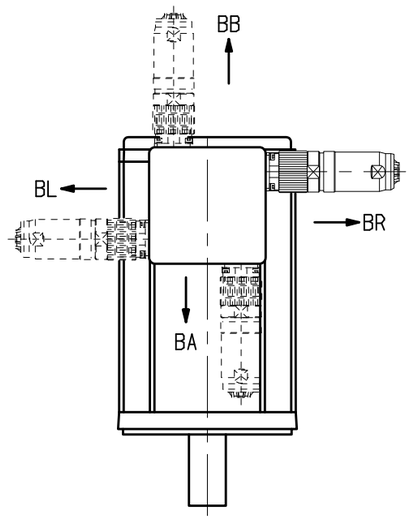

Orientation standard boite a bornes: BR

ARBRE COTE COMMANDE

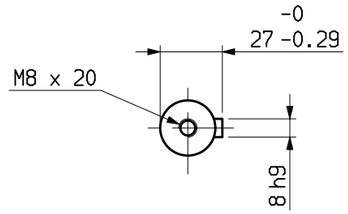

TABLEAU DE COTES

	HX620	HX630	HX650
L Maxi	157	180	220
B	71	94	134

Plan valable pour : R6000

Masse : * kg

Jeu axial arbre :
* sous
* N

Dessine	26/10/95	EL	Vise			Service	FEDX
Modifications							

Echelle 3/8

Ce dessin,propriete exclusive de notre societe est strictement confidentiel.Il ne peut etre communique, copie ou reproduit sans son autorisation ecrite.

PARVEX
27,29 Rue L JUY-BP 249
21007 DIJON CEDEX

HX600C

ENCOMBREMENT

Format A3

Famille : ENCHX

Folio 1

343990E6000