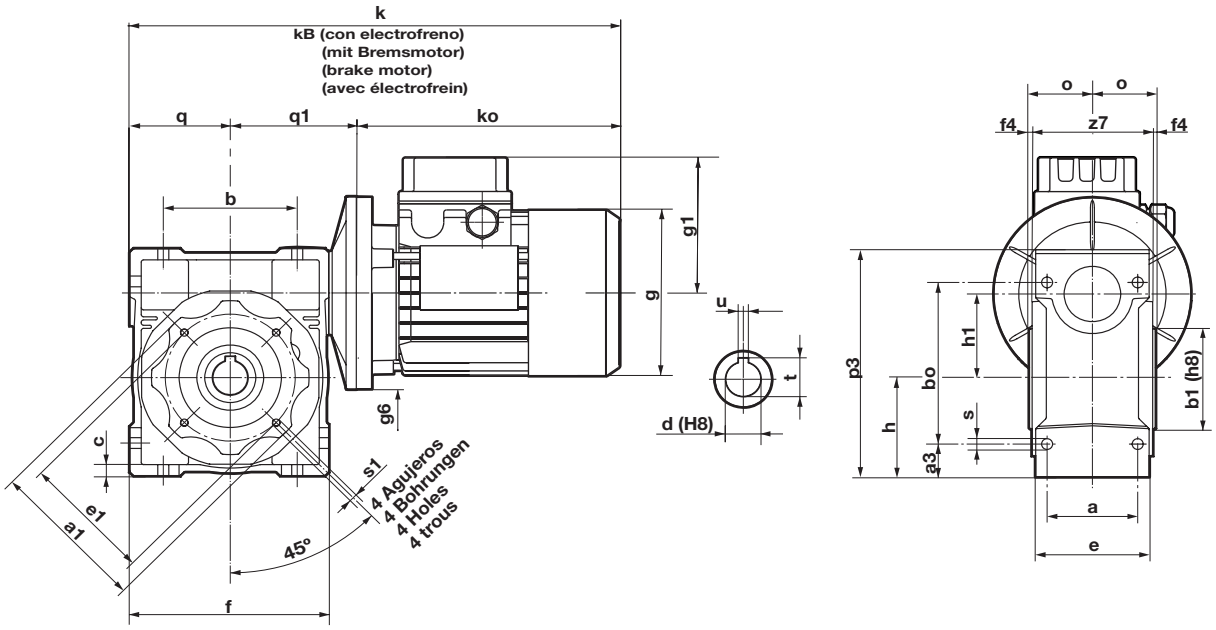

Tipo Typ Type	g	g1	g6	k	kB	ko	a	a1	a3	b	bo	b1	c	e	e1	f	f4	h	h1	o	p3	q	q1	s	s1	z7	d	t	u
30/56 (B5)	109	95	120	267	--	172																							
30/56 (B14)	109	95	80	267	--	172																							
30/63 (B5)	123	100	140	285	317	190	44	75	13	54	71	55	5,5	56	65	80	2,5	40	30	31,5	97	40	55	6,5	M6x11	58	14	16,3	5
30/63 (B14)	123	100	90	285	317	190																							
40/56 (B5)	109	95	120	292	--	172																							
40/63 (B5)	123	100	140	310	342	190																							
40/63 (B14)	123	100	90	310	342	190	60	87	15	70	90	60	6,5	71	75	100	2,5	50	40	39	121,5	50	70	6,5	M6x11	73	18 (19)	20.8 (21,8)	6
40/71 (B5)	138	109	160	334	383	214																							
40/71 (B14)	138	109	105	334	383	214																							
50/63 (B5)	123	100	140	330	362	190																							
50/71 (B5)	138	109	160	354	403	214																							
50/71 (B14)	138	109	105	354	403	214	70	100	20	80	104	70	7	85	85	120	2,5	60	50	46	144	60	80	8,5	M8x10	87	25 (24)	28.3 (27,3)	8
50/80 (B5)	156	124	200	376	432	236																							
50/80 (B14)	156	124	120	376	432	236																							

(1) Estas dimensiones son orientativas, dependiendo del fabricante del motor.
Dimensiones generales de los motores en la pág. XXX.
Los moto-reductores se suministran con caja de bornes en posición 0º (normal), salvo indicación expresa de lo contrario por el cliente.
Nos reservamos el derecho de modificar dimensiones sin que por ello cambie la denominación del moto-reductor.

(1) Diese Abmessungen sind Richtwerte, abhängig vom Motorfabrikant.
Allgemeine Abmessungen der Motoren auf Seite XXX.
Die Getriebemotoren werden mit Standard-Klemmkastenposition geliefert, wenn vom Besteller nicht anders spezifiziert.
Wir behalten uns das Recht vor, die Abmessungen zu ändern, ohne die Bezeichnung des Getriebes zu verändern.

(1) These dimensions are indicative, they depending on the motor manufacturers.
General motors dimensions page XXX
Unless specified differently by the customer, standard position terminal board box 0º will be supplied
We reserve the rights to modify dimensions, without changing the type of gear units

(1) Ces dimensions sont à titre indicatif, elles dépendent du fabricant du moteur.
Dimensions générales des moteurs à la page XXX.
Les moto-réducteurs sont livrés avec boîte à borne position standard (0º) sauf indication expresse du contraire par le client.
Nous nous réservons le droit de modifier les dimensions sans changer la dénomination du moto-réducteur.